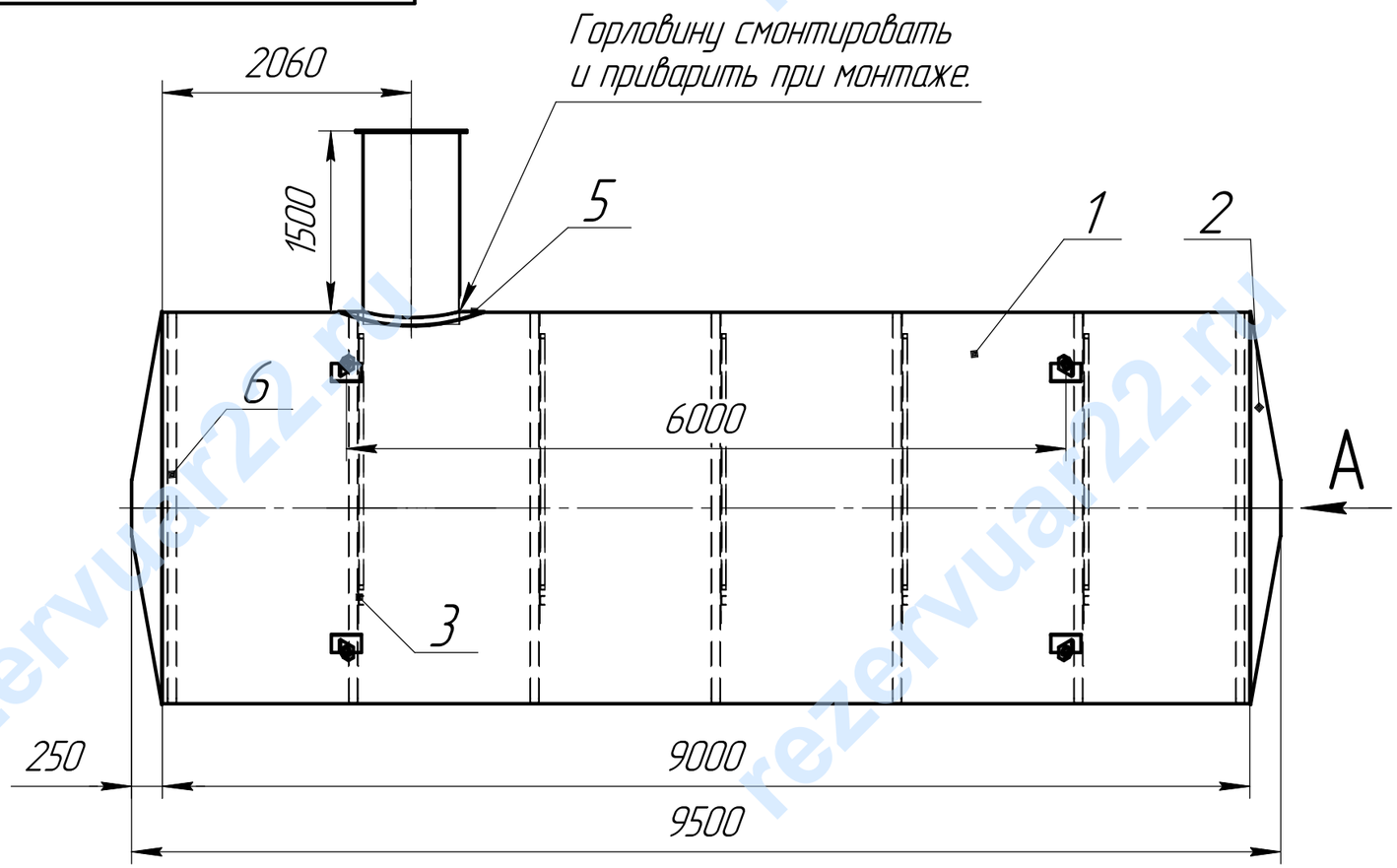

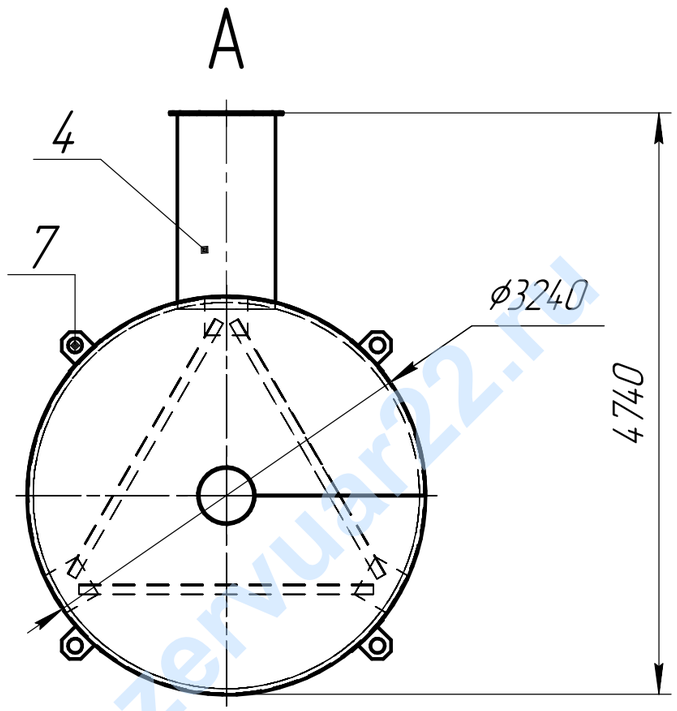

Ведомость сборочных единиц			
Поз.	Наименование элемента	Кол-во	Примеч
1	Обечайка, Сталь Ст3 S=5	1	
2	Днище, Сталь Ст3 S=5	2	
3	Кольцо жесткости с распоркой, ⊏8	5	
4	Горловина, ф800, Сталь Ст3 S=5/12/5	1	
5	Накладка, ф1200, Сталь Ст3 S=5	1	
6	Кольцо жесткости, ⊏8	2	
7	Петля строповочная	8	

1. Заводские сварные соединения – по ГОСТ 14 771 – 76
Сварные швы проверить на герметичность.
2. Антикоррозийная защита выполняется в заводских условиях.
Материал покрытия наружное – резино-битумная мастика Bitumast по слою грунта ГФ-021.

Изм.	Лист	№ докум.	Подп.	Дата
Разраб.				
Пров.				
Т.контр.				
Н.контр.				
Утв.				

Резервуар горизонтальный стальной подземный объемом 75м³

Лит.	Масса	Масштаб
	5268,43	1:50
Лист	Листов 1	

Общий вид

ООО "ВИКИНГ"

Копировал

Формат А3

Перв. примен. | Справ. № | Подп. и дата | Инв. № дубл. | Взам. инв. № | Подп. и дата | Инв. № подл.

rezervuar22.ru