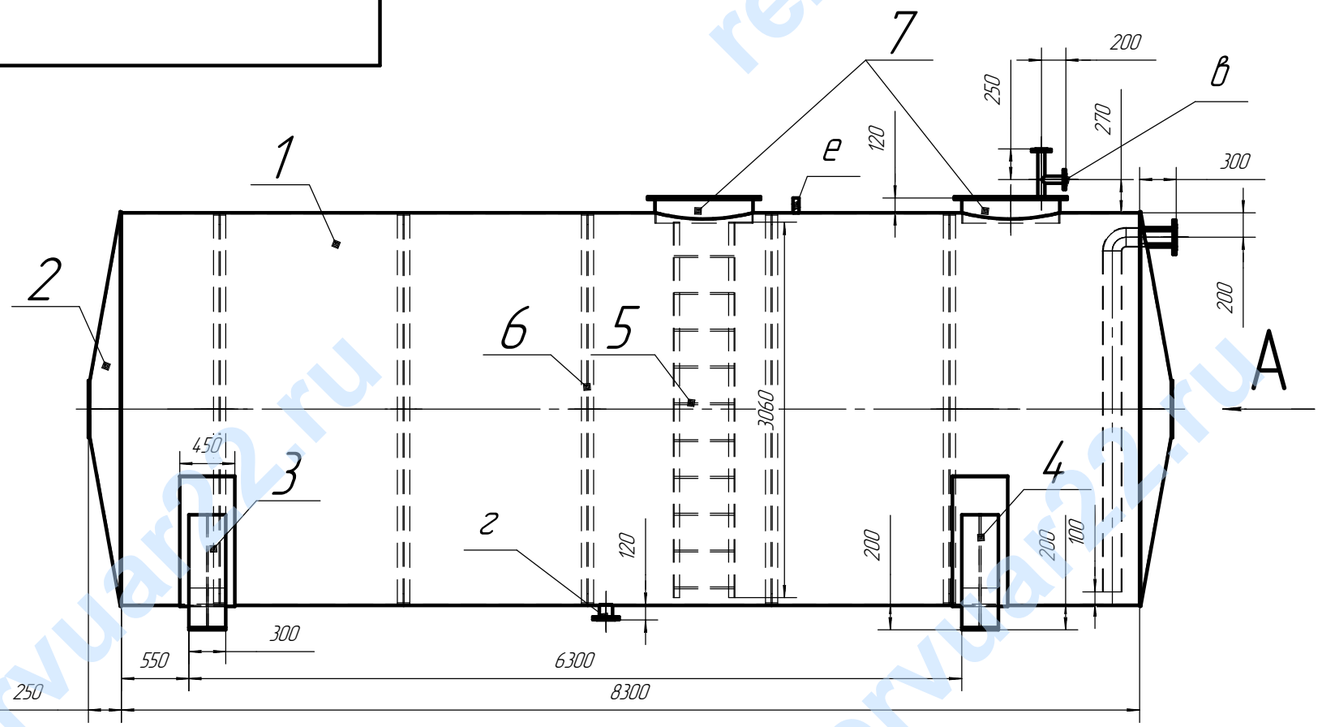

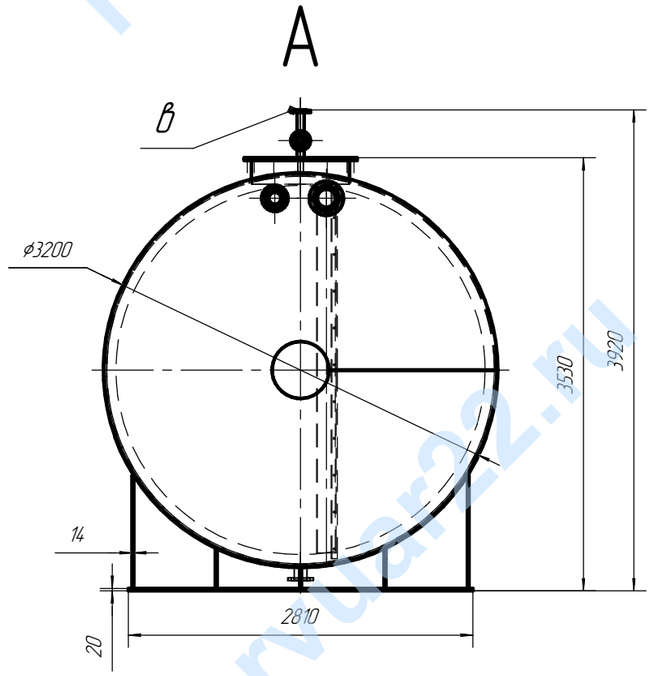

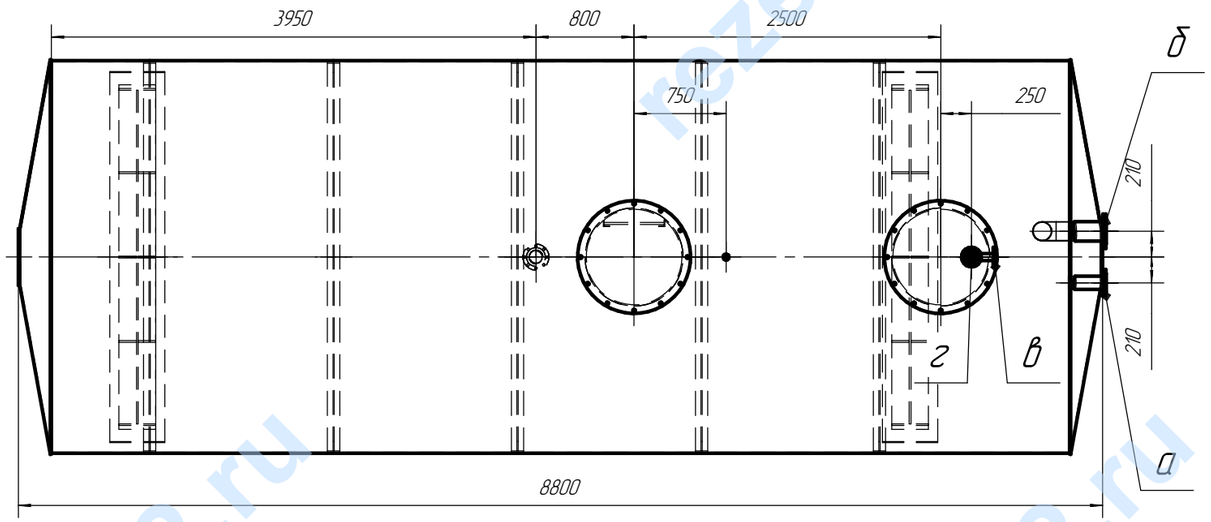

Ведомость сборочных единиц

Поз.	Наименование элемента	Кол-во	Примеч
1	Обечайка, Сталь AISI 321, S=10	1	
2	Днище, Сталь AISI 321, S=10	2	
3	Опора седловидная, неподвижная, Сталь 09Г2С	1	
4	Опора седловидная, подвижная с плитой подкладной, Сталь 09Г2С	1	
5	Лестница, ∟50х5, Сталь AISI 321	1	
6	Кольцо жесткости, Сталь AISI 321	5	S=10
7	Горловина ø800, Сталь AISI 321	2	S=10

Характеристика штуцеров

Обозначение	Наименование	Кол-во	Примеч
а	Линия приема продукта	1	Ду100,Ру16
б	Линия раздачи продукта	1	Ду150, PN16
в	Дыхательный патрубок	1	Ду50, PN16
г	Патрубок клапана дыхательного	1	Ду50, PN16
д	Линия опорожнения	1	Ду100, PN16
е	Штуцер уровнемера	1	G1-1/2 (внутр)

1. Заводские сварные соединения – по ГОСТ 14 771 – 76
Сварные швы проверить на герметичность.
2. Антикоррозийная защита выполняется в заводских условиях.
Материал покрытия опор седловидных – грунт ГФ-021.

Изм.	Лист	№ докум.	Подп.	Дата
Разраб.				
Пров.				
Т.контр.				
Н.контр.				
Утв.				

Резервуар горизонтальный стальной наземный объемом 70м³

Общий вид

Лит.	Масса	Масштаб
	9712,83	1:50
Лист	Листов 1	

ООО "ВИКИНГ"

Перв. примен. | Справ. № | Подп. и дата | Инв. № дубл. | Взам. инв. № | Подп. и дата | Инв. № подл.

Копировал | Формат А3

rezervuar22.ru